DINI ARGEO

A RICE LAKE WEIGHING SYSTEMS COMPANY

SBT500-2000

CELLE SHEAR BEAM IN ACCIAIO NICHELATO "SBT", DA 500 a 2000kg

Celle di carico Dini Argeo in acciaio nichelato, omologate. Misure compatibili con le principali celle shear beam presenti sul mercato. Indicate per realizzare bilance omologate CE-M a 4 celle oppure per la pesatura di nastri, serbatoi e tramogge, grazie agli appositi accessori.

PORTATE (kg): 500, 1000, 2000.

OIML R60, NTEP. Classe di precisione C3.

Acciaio NICHELATO. Grado di protezione IP67.

Resistenza d'uscita 350 Ohm.

La soluzione ideale per applicazioni industriali avanzate

CARATTERISTICHE PRINCIPALI

- CLASSE DI PRECISIONE C3
- ESECUZIONE IN ACCIAIO NICHELATO
- GRADO DI PROTEZIONE IP67
- PORTATE MAX. DA 500kg A 2000kg
- CAVO DI COLLEGAMENTO SCHERMATO
- CERTIFICATO DI PROVA DISPONIBILE A RICHIESTA

CARATTERISTICHE TECNICHE

- Minimo intervallo di verifica: Vmin = EMax / 10.000.
- Numero massimo divisioni cella di carico: nLC = 3000.
- Errore combinato 0,017% del fondo scala (F.S.)
- Linearità ± 0.02% FS
- Isteresi ± 0.02% FS
- Ripetibilità ± 0.01% FS
- Sensibilità 2mV/V ± 0.5%.
- Bilanciamento di zero: 0 ± 1% F.S.
- Compensazione termica -10°C/+50°C.
- Campo di temperatura di lavoro -20°C/+60°C.
- Creep a carico nominale dopo 30 minuti <0,02% F.S.
- Tensione di alimentazione massima tollerata 15 Vdc.
- Resistenza di ingresso 380 ± 20 Ohm.
- Resistenza di uscita 350 ± 5 Ohm.
- Resistenza di isolamento >5000 MOhm.
- Carico statico massimo 120% F.S.
- Carico di rottura 300% F.S.
- Cavo schermato 6 poli, lunghezza 3.5m, diametro 5 mm.

DIMENSIONI - DECODIFICA CAVO STANDARD

- Dimensioni in mm:

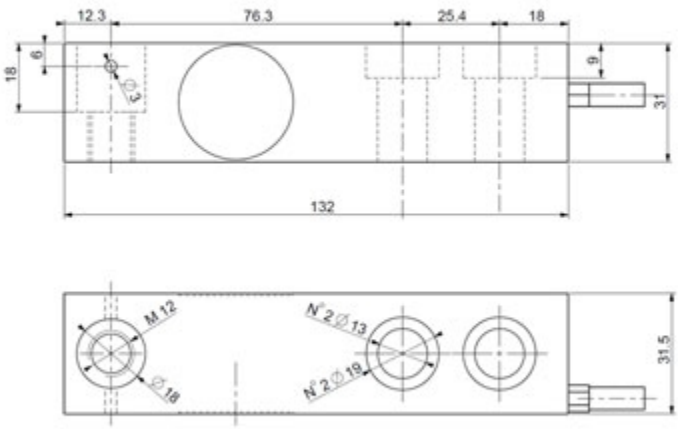

- Decodifica dei colori del cavo standard:

Colore	Funzione
--	SCHERMO
GIALLO	SEGNALE +
GRIGIO	SENSE +
MARRONE	ALIMENTAZIONE +
BIANCO	SEGNALE -
VERDE	ALIMENTAZIONE -
ROSA	SENSE -

VERSIONI

Versioni disponibili

Codice	Max (kg)
SBT500	500
SBT1000	1000
SBT2000	2000

www.diniargeo.com

DINI ARGEO FRANCE sarl	DINI ARGEO GMBH	DINI ARGEO UK Ltd	DINI ARGEO WEIGHING INSTRUMENTS Ltd	DINI ARGEO OCEANIA
France	Germany	United Kingdom	China	Australia

DINI ARGEO
A RICE LAKE WEIGHING SYSTEMS COMPANY

COMPANY HEADQUARTERS
Via Della Fisica, 20
41042 Spezzano di Fiorano Modena - Italy
Tel. +39.0536 843418

SERVICE ASSISTANCE
Via Dell'Elettronica, 15
41042 Spezzano di Fiorano Modena - Italy
Tel. +39.0536 921784

SALES AND TECHNICAL ASSISTANCE SERVICE

Le specifiche tecniche e le immagini riportate possono essere soggette a miglioramenti e modifiche senza preavviso.